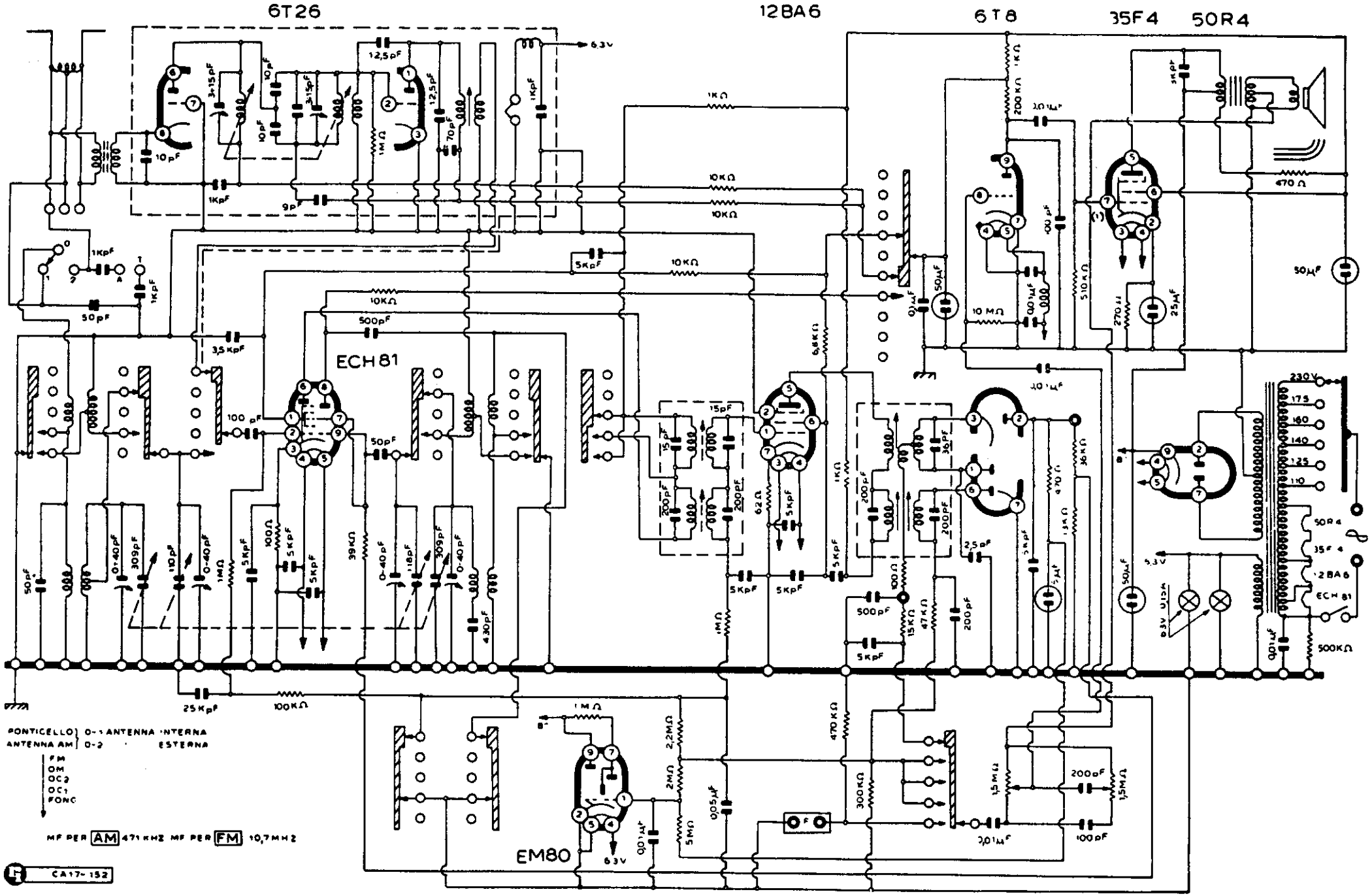

MAGNADYNE - Mod. FM 17